Technisches Datenblatt

Spanngerät für Lamitex-Umreifungsbänder, fadenverstärkt
Artikelnummer: 164004

Produktbeschreibung / Anwendung

Beschreibung
Zum Spannen werden Bandklemmen (Art.-Nr. 163604) benötigt.
Material: Stahl verzinkt

Lamitex-Umreifungsbänder, fadenverstärkt:
- Starr und widerstandsfähig wie Stahlband, aber wesentlich leichter und flexibler
- Ideal bei starker mechanischer Beanspruchung
- Bestens geeignet auch für scharfkantiges Packgut
- Korrosionsfest, wetter- und UV-beständig

Anwendung
Zur Paletten- und Ladungssicherung.

Technische Daten

Spanngerät (164004)

Material:	Metall
Bandbreite:	bis 16 mm
Ausführung:	für Kunststoffbänder

Hinweis!
Es dürfen nur Originalersatzteile verwendet werden!

Lamitex-Umreifungsbänder, fadenverstärkt (164001)

Material:	Polyester
Materialfarbe:	Weiß
Länge:	850 m
Bandbreite:	ca. 16 mm
Lineare Reißfestigkeit:	500 kg
Lieferform:	850m/Rolle

Zeichnung

Spanngerät für Lamitex-Umreifungsbänder, fadenverstärkt (Art.-Nr. 164004)

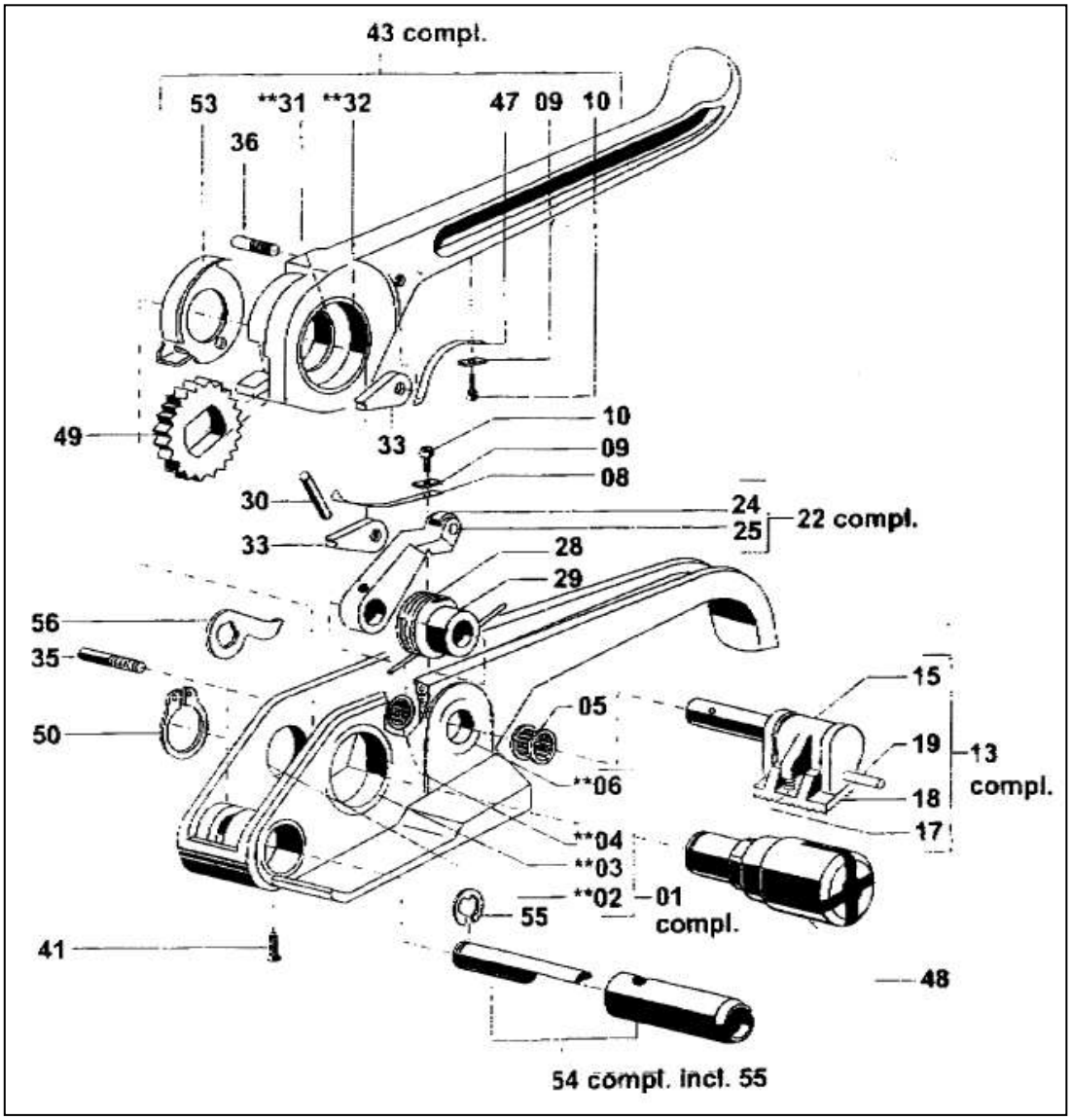

Gewährleistung und Haftung

Unsere Angaben und Empfehlungen basieren auf dem heutigen Wissensstand. Änderungen und Ergänzungen sind jederzeit möglich. Da der Einsatz unserer Produkte außerhalb unserer Einflussmöglichkeiten liegt, übernehmen wir keinerlei Haftungsansprüche.

BRADY GmbH • SETON Division
Brady-Straße 1 · D-63329 Egelsbach
Tel. 06103 / 7598-0 · Fax 06103 / 7598-49
www.seton.de · info@seton.de

BRADY GmbH • SETON Division
Auslieferungslager Thayngen
Bietingerstrasse 98 · CH-8240 Thayngen
Tel.: 08 00 / 55 23 96 · Fax 08 00 / 55 23 95
www.seton.ch · info@seton.ch

BRADY GmbH • SETON Division
Auslieferungslager Linz
Prinz-Eugen-Straße 33 · A-4020 Linz
Tel.: 08 00 / 29 59 88 · Fax: 08 00 / 29 59 87
www.seton.at · info@seton.at

AG Offenbach
HRB 32127
Geschäftsführer
Hans-Jörgen Gudmundsson
Thomas J. Felmer